EBECO FROSTVAKT
Защита трубопроводов
Комплект

Комплект состоит из нагревательного кабеля, оснащенного электрической вилкой.

Официальный поставщик в России:
ООО "Селхит"
3-ая ул. Бухвостова, стр.4
Тел./факс: 540-12-04 - оптовый отдел
Тел./факс: 789-35-55 - розничный отдел
www.EBECO.ru

EBECO

Водопровод - круглый год!

EBECO FROSTVAKT
Защита трубопроводов
Комплект

Идеальное решение для дачи, гаража, садового участка!

Используется саморегулирующийся нагревательный кабель, изменяющий выходную мощность в зависимости от температуры окружающей среды.

Простой монтаж и подключение.
Долговечность и надёжность.
Не требуется система управления.
Все, что Вам нужно - просто включить в розетку.

EBECO

EBECO FROSTVAKT
Защита трубопроводов
Комплект

Эффективное и экономичное решение проблем замерзания трубопроводов!
Система предотвращает замерзание и поддерживает тепло там, где это необходимо. Возможна укладка нагревательного кабеля как снаружи трубы, так и внутри.

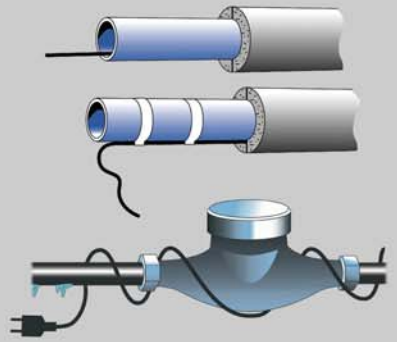

Система защиты трубопроводов от замерзания применяется для обогрева водяных и дренажных труб и трубопроводов. Нагревательный кабель используется так же для обогрева дренажных систем кондиционера и для обогрева грунта в оранжереях и теплицах.

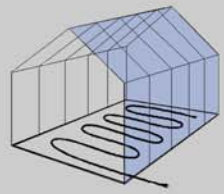

EBECO