468 931 003 231

RUS

Инструкции по монтажу и использованию

Электронный контроллер комнатной температуры

с выходом на экономичный режим (RTR R2A, 5178141...)

Предупреждение!

Прибор может быть открыт и установлен только квалифицированным электриком в соответствии со схемой подключений и ниже приведенными инструкциями. Должны быть выполнены существующие нормы электро безопасности.

Для того чтобы соответствовать II классу безопасности, должны быть выполнены все необходимые условия монтажа.

Независимо устанавливаемый электронный прибор предназначен для регулирования температуры в сухих закрытых помещениях при нормальных условиях эксплуатации. Прибор соответствует EN 60730, принцип действия 1C.

1. Применения

Электронный контроллер температуры разработан для регулирования комнатной температуры при использовании:

- систем обогрева (таких как: бойлеры, конвекторы, кабельный обогрев пола, потолка);
- электропечей;
- тепловых аккумуляторов (в т.ч. ночных);
- циркуляционных насосов.

Свойства

- установка ночного (экономичного) режима посредством встроенного таймера; вход для внешних часов
- индикаторные лампочки для режима обогрева и экономичного режима;
- двухполюсный переключатель;
- установка в 60 мм утопленный подразетник.

2. Описание функций

2.1. Функции.

Температура помещения измеряется встроенным датчиком и устанавливается поворотной ручкой контроллера.

*...6 делений на шкале соответствуют 5...30°C.

Лампочки

Красная: сигнализация обогрева (температура повышается)

Зеленая: поддержание установленной температуры, экономичный режим

2.2 Режимы работы контроллера в зависимости от сигнала на входе TA (обозначение на приборе – Input TA)

Вход TA используется для установки экономичного режима по сигналу с внешнего таймера.

В данном режиме температура в помещении будет снижена на 3°C или 5°C (в зависимости от положения джампера J2).

2.3 Выбор шага экономичного режима работы.

Посредством джампера J2 можно выбрать величину снижения температуры в экономичном режиме работы на 3°C или 5°C.

J2 закрыт – температура ниже установленной на 5°C (заводская установка)

J2 открыт – температура ниже установленной на 3°C

Установленная регулятором температура снизится на указанные величины.

2.4 Выносной датчик

Для измерения температуры помещения вместо встроенного можно использовать выносной датчик.

При подсоединении выносного датчика встроенный автоматически отключается.

2.5 Функционирование лампочек.

Функция	Зеленая лампа	Красная лампа
Обогрев включен		Включена
Экономичный режим	Включена	
Повреждение датчика пола	Мигает	Мигает

2.6 Возврат к заводским установкам

В случае появления непредвиденных ошибок необходимо вернуться к заводским настройкам. Для того чтобы осуществить сброс, выполните следующие шаги:

- запомните положение джампера J2;
- отключите питающее напряжение;
- измените положение джампера J2;
- подключите напряжение питания;
- отключите напряжение питания;
- верните джампер J2 в исходное положение;
- включите напряжение сети;
- т.о. активируется встроенный датчик.

3. Монтаж/Электрические соединения

Монтаж в помещении должен быть выполнен так, чтобы:

- обеспечить легкий доступ к регулятору;
- рядом не оказалось занавесок, шкафов, полок и т.д.;
- обеспечить свободную циркуляцию воздуха;
- не было прямого воздействия солнечных лучей;
- не было сквозняков в случае открытия двери или окна;
- не было прямого воздействия источника тепла/холода;
- не располагать на наружную стену помещения;
- расстояние до пола было примерно 1,5 м.

Электрические соединения

Предупреждение! перед проведением соединений обесточьте электрическую сеть

Выполните следующие операции:

- Снимите ручку регулятора температуры
- Выкрутите фиксирующий винт
- Снимите верхнюю крышку регулятора
- Выполните соединения в соответствии со схемой, расположенной на обратной стороне крышки.

Выносной датчик температуры пола типа F 193720 или F 190 021

Не устанавливайте датчик вблизи силовых проводов под напряжением, в противном случае необходимо использовать экранированный кабель.

Посредством кабеля, выдерживающего напряжение питания, датчик может быть установлен на расстоянии 50 м (максимум).

Предупреждение! Датчик находится под напряжением сети (230В).

4. Технические характеристики

Тип регулятора	RTR R2A, RTR R2A/50
№ заказа	5178141...
Диапазон регулирования температуры	*...6 (= 5 ... 30°C)
Индикаторные лампочки: красная	режим обогрева
зеленая	экономичный режим
Переключатель	2-х полюсный
Напряжение питания	230В AC (195...253 В) 50Гц
Тип выхода	Реле, включатель
Переключаемый ток	100 мА ... 16А при cosφ =1 100 мА ... 4А при cosφ =0.6
Алгоритм управления	пропорциональный (непрерывный с ШИМ)
Дифференциал переключения температуры	~0,5°C
Датчик температуры:	
встроенный	заводская установка
выносной	тип F 193720 или F190 021 (длина кабеля 4м с возможность увеличения до 50м)
Разница температур между режимами	3°C или 5°C (по выбору)
Ограничение диапазона	на ручке регулятора
Степень защиты корпуса	IP 30
Класс безопасности	II (см. Предупреждение!)
Степень загрязнения	2
Класс программирования	A
Расчетное импульсное напряжение	2,5 кВ
Температура при шаровом испытании на прочность	75°C
Напряжение и ток при измерении помех	230 В, 0,1А
Температура окружающей среды	0 ... 40°C
Температура хранения	-25 ... 70°C
Вес	90 г

Характеристика выносного датчика

10°C	66,8 кΩ	30°C	26,3 кΩ
20°C	41,3 кΩ	40°C	17,0 кΩ
25°C	33 кΩ	50°C	11,3 кΩ

5. Схема подключений

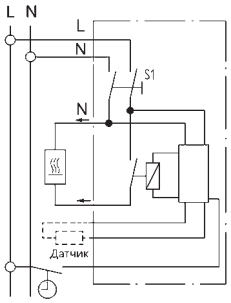

Положение джампера

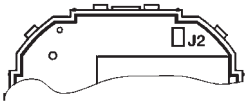

6. Габаритные размеры

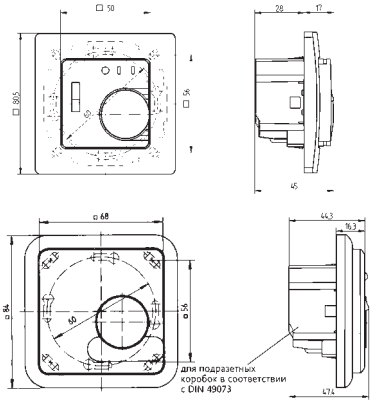

Дополнительный выносной датчик F 193720

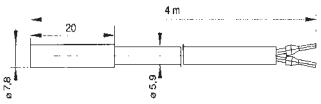

Дополнительный выносной датчик F 193721